THIS IS ONLY A MODEL BETWEEN OUR MORE THAN 3000 DIFFERENT VERSIONS. DON'T HESITATE TO CONTACT OUR TECHNICAL STAFF TO OBTAIN A SOLUTION FOR YOUR REQUIREMENTS.

TECNICO@BENEVELLI.IT

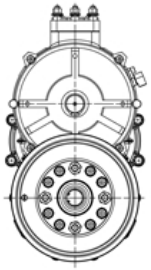

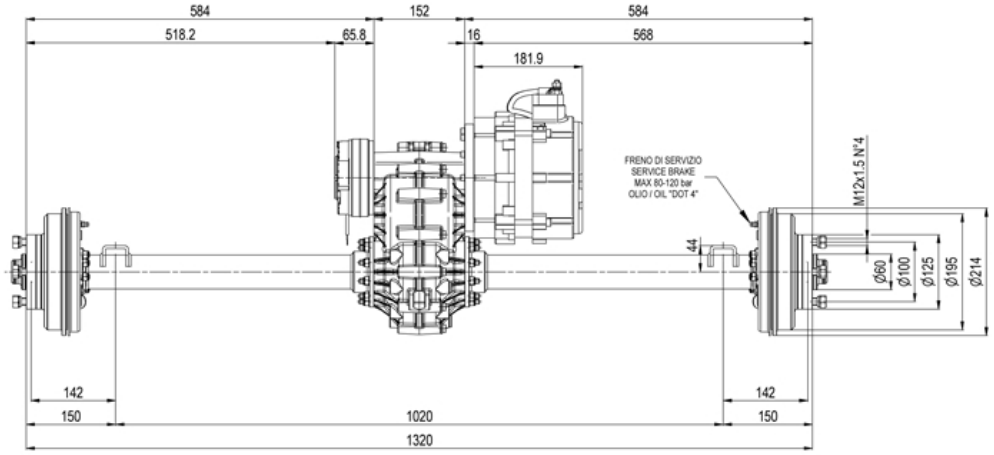

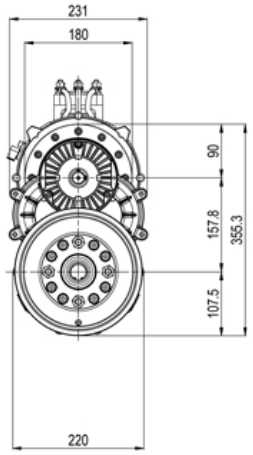

MOTORE	MOTOR		A.C.
POTENZA	POWER	W	2000
TENSIONE	VOLTAGE	V	24
GIRI	REVOLUTION	Rpm	3500
COPPIA MAX	MAX TORQUE	Nm	
ASSORBIMENTO	ELECTRICAL INPUT	Amp	
FREQUENZA	FREQUENCY	Hz	
SERVIZIO	DUTY	S2	
PROTEZIONE	PROTECTION	IP	
ISOLAMENTO	INSULATION	INS	
IMPULSI ENCODER	ENCODER PULSES	Nr	
FRENO EM	EM BRAKE	Nm / V	16 / 24
FRENO SERVIZIO IDRA.	IDRA. SERVICE BRAKE	Nm	500 x 2
FRENO STAZIONAMENTO	PARK BRAKE	Nm	400 x 2
RAPPORTO	RATIO	R	1:43.81 4S
GIRI IN USCITA	OUTPUT REVOLUTION	Rpm	
COPPIA MAX IN USCITA	MAX OUTPUT TORQUE	Nm	1400
QUANTITA' OLIO	OIL CAPACITY	cc	500
INSERIRE OLIO	OIL INSIDE		Si/Yes
PESO	WEIGHT	kg	

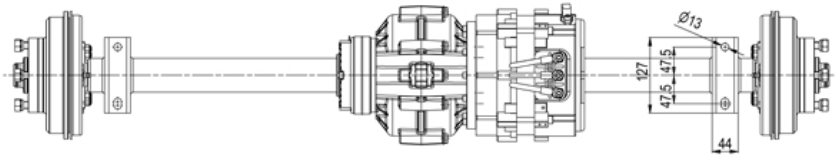

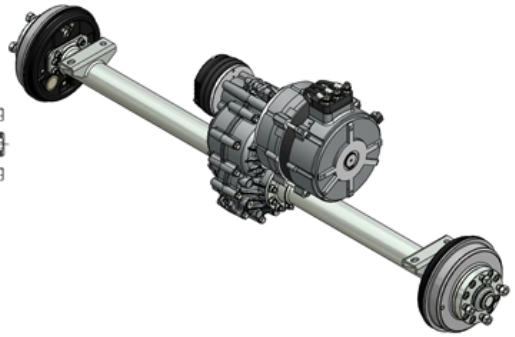

Scala 1 : 10

N°	Descrizione modifica	Data	Dis.	Pos.

disegnato / drawn: gi	data / date: 03/06/2010	INGOMBRO/DIMENSION	benevelli — Rubiera-Reggio Emilia-Italy — www.benevelli.it
controllato / checked	data / date		
scala / scale: 1:8 (1:10)	formato foglio / sheet size: A3	descrizione / name: Ingombro riduttore monovelocità con differenziale per veicoli	gruppo/group: TX2 — sottogruppo/subgroup
revisione / reference: 0	n° foglio / sheet no: 1	a trasmissione elettrica.	n° disegno/drawing no

All rights reserved. No design, or parts of them, may trasmitted in any form.

Benevelli srl si riserva a termini di legge la proprietà del presente disegno con divieto di riprodurlo o comunicarlo, anche in parte, a terzi senza sua autorizzazione.